YUEI®

巻き込み防止カバー付キャスター(PMS型)

作業現場でのまさか！を低減する
巻き込み防止カバー付キャスター

ココに注目! 3つのポイント

POINT 1

カバーまでの高さは床面から25㎜
靴やズボンのすそが巻き込まれにくい
構造になっています。

POINT 2

PMS型φ150とΦ200にカバー
付をラインアップ!
ダブルストッパー仕様も選べます。

POINT 3

カバー色には暗いところでも認識
しやすいイエローを採用して
います。

PMS型

優れた始動性で動き出しの負荷を軽減するキャスター

鋼球を円弧で支える軸受け構造

新設計の軸受構造により、鋼球の保持力をアップ。
旋回始動性の飛躍的な向上を図るとともに、転動疲労を低減しています。旋回性が安定することで、スムーズな走行性が長持ちします。

■旋回始動力試験(JIS B 8923 始動性能試験)

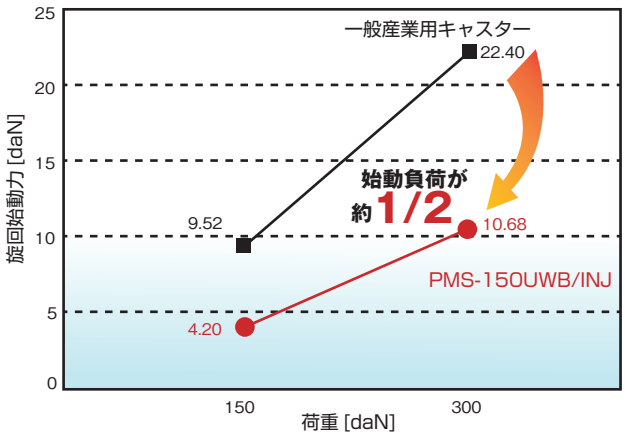

巻き込み防止カバー付キャスター

サイズ	幅 (mm)	奥行 (mm)	高さ (mm)	有効傾斜角
φ150 用	170.8	64.4	90	15° ※
φ200 用	220.8	65.6	105	10° ※

PMS－IPC 型交換用カバーもご用意しております

※路面・走行の状態によってはカバーと路面が干渉する恐れがあります。

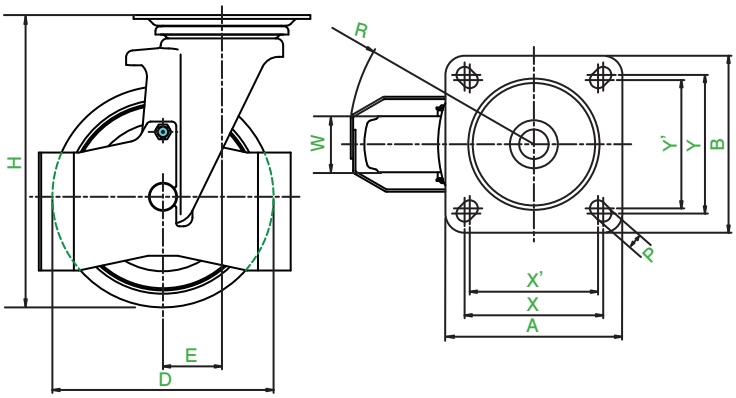

■品番の見方

PMS	-	150	AUU	LB(R)	,IPC(Y)
金具の種類		車輪径	車輪の種類	ストッパー種類	カバー付

●自在車（PMS型）巻き込み防止カバー付

車輪径 D(mm)	品番			車輪	許容荷重 [daN(kgf)]	車幅 W(mm)	取付高 H(mm)	取付座 A×B(mm)	取付寸法 X×Y(X'×Y')(mm)	穴径 P(mm)	偏心 E(mm)	旋回半径 R(mm)
150	PMS-150	WB	,IPC(Y)	ゴム(B入)	200(204.0)	40	198	120×120	94×94 (87×87)	11	40	126
		AW		ゴム(B入)	250(255.0)	42						
		UWB/INJ		ウレタン(B入)	300(306.0)	38						
		GUB		ウレタン(B入)	250(255.0)	40						
		APU		プレミアムウレタン(B入)	300(306.0)	38						
		AUU		アルティメットウレタン(B入)	350(357.0)	42						
200	PMS-200	WB	,IPC(Y)	ゴム(B入)	250(255.0)	43	250	144×144	120×120 (105×105)	11.5	56	166
		UWB/INJ		ウレタン(B入)	400(408.0)	42						
		GUB		ウレタン(B入)	350(357.0)	43						

●自在車（PMS-LB型）巻き込み防止カバー付〔レバー式ダブルストッパー仕様〕

車輪径 D(mm)	品番				車輪	許容荷重 [daN(kgf)]	車幅 W(mm)	取付高 H(mm)	取付座 A×B(mm)	取付寸法 X×Y(X'×Y')(mm)	穴径 P(mm)	偏心 E(mm)	旋回半径 R(mm)
150	PMS-150	WB	LB(R)	,IPC(Y)	ゴム(B入)	200(204.0)	40	198	120×120	94×94 (87×87)	11	40	136
		AW			ゴム(B入)	250(255.0)	42						
		UWB/INJ			ウレタン(B入)	300(306.0)	38						
		GUB			ウレタン(B入)	250(255.0)	40						
		APU			プレミアムウレタン(B入)	300(306.0)	38						
		AUU			アルティメットウレタン(B入)	350(357.0)	42						
200	PMS-200	WB	LB(R)	,IPC(Y)	ゴム(B入)	250(255.0)	43	250	144×144	120×120 (105×105)	11.5	56	166
		UWB/INJ			ウレタン(B入)	400(408.0)	42						
		GUB			ウレタン(B入)	350(357.0)	43						

※左ストッパー付きLB(L)も対応可能です。

株式会社 ユーエイ

□東京支店 〒101-0021 東京都千代田区外神田6-13-10 プロステック秋葉原2階 TEL (03)5816-1155
□中部支店 〒486-0824 愛知県春日井市割塚町58 TEL (0568)86-3066
□大阪支店 〒540-0025 大阪府大阪市中央区徳井町2-1-10 TEL (06)4791-3586
□広島営業所 〒733-0002 広島県広島市西区楠木町2-5-18 新光ビル102号室 TEL (082)509-2105
□福岡営業所 〒812-0023 福岡県福岡市博多区奈良屋町11-6 NS奈良屋ビル3F TEL (092)261-5607
□海外営業部 〒540-0025 大阪府大阪市中央区徳井町2-1-10 TEL (06)4791-3585

ホームページから図面ダウンロードできます! www.yuei-group.com

●このチラシの記載内容は、2024年6月現在のものです。 ●商品の色は印刷の具合で実物とは若干異なる場合があります。 ●外観・仕様は改良のため変更することがありますのでご了承ください。

RSIP0624-01-0000